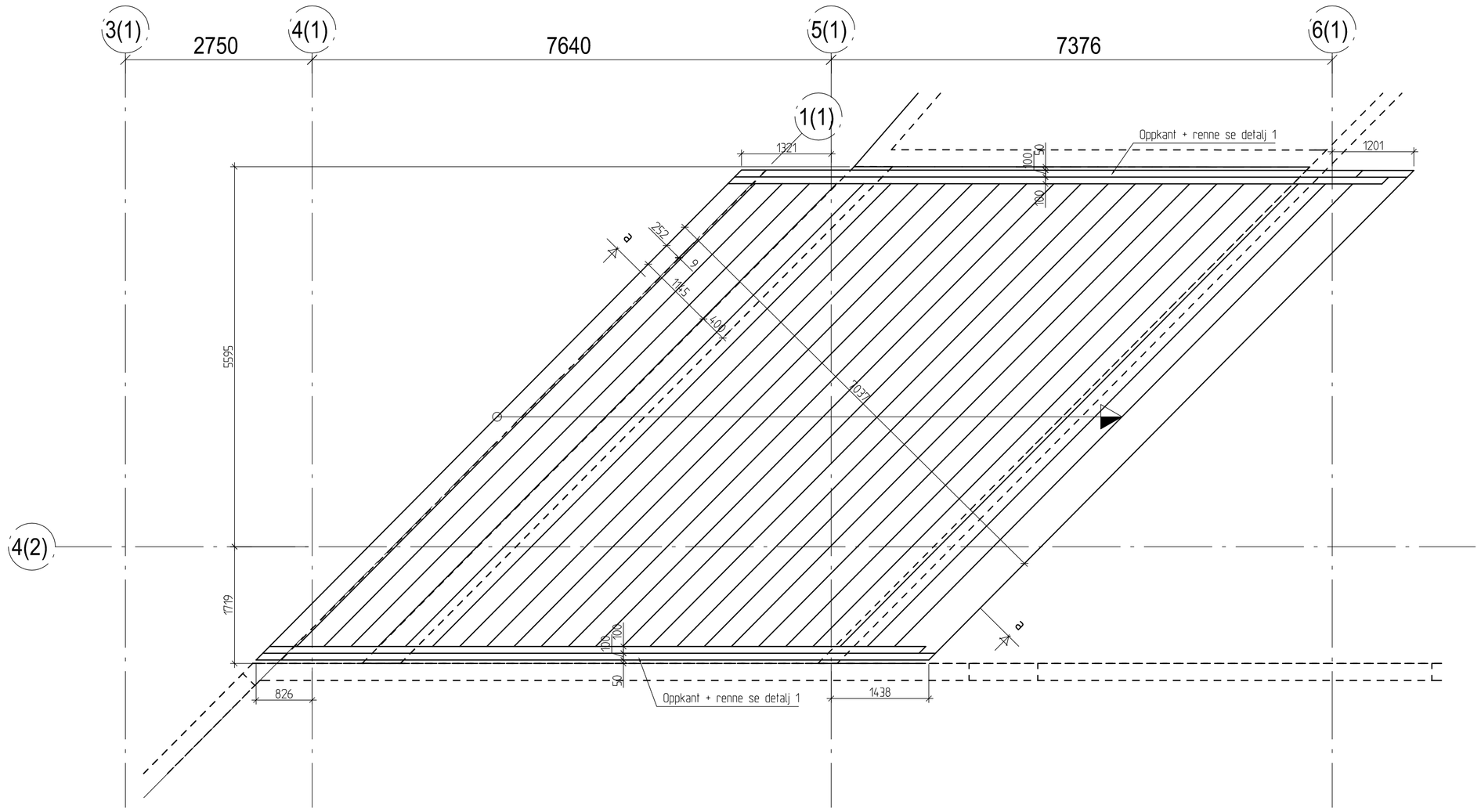

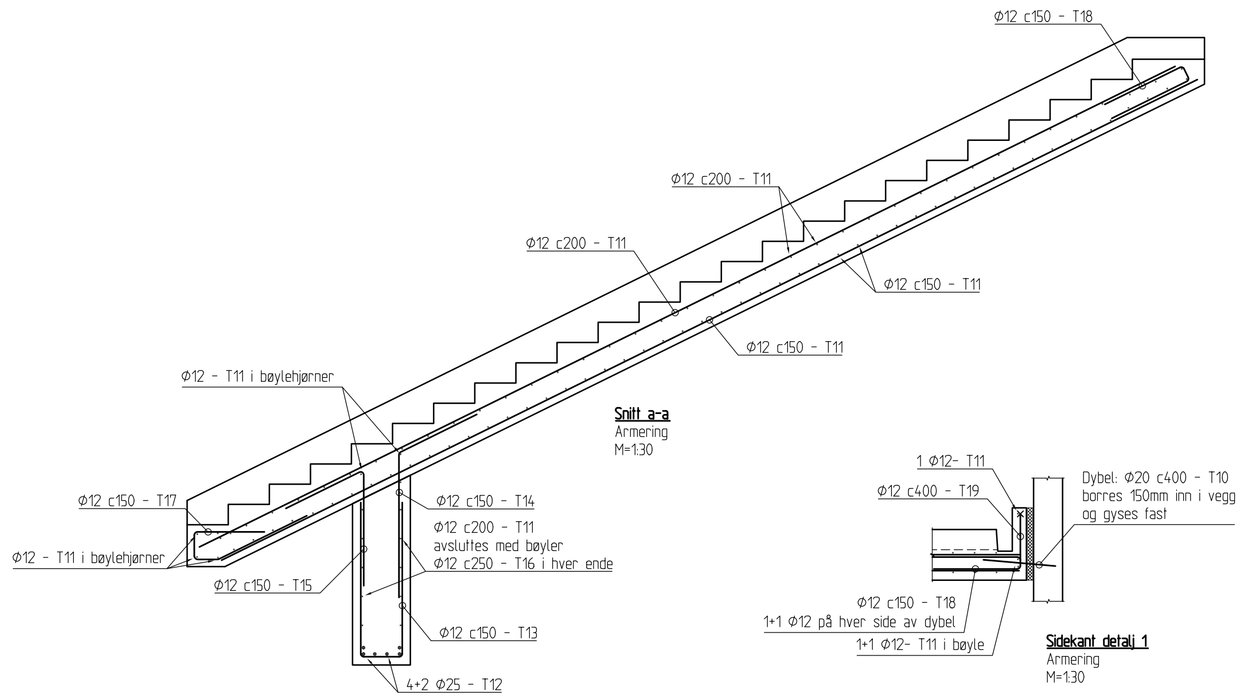

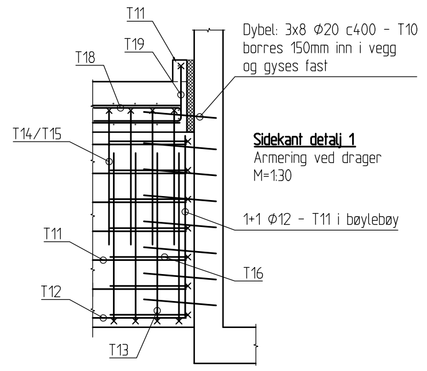

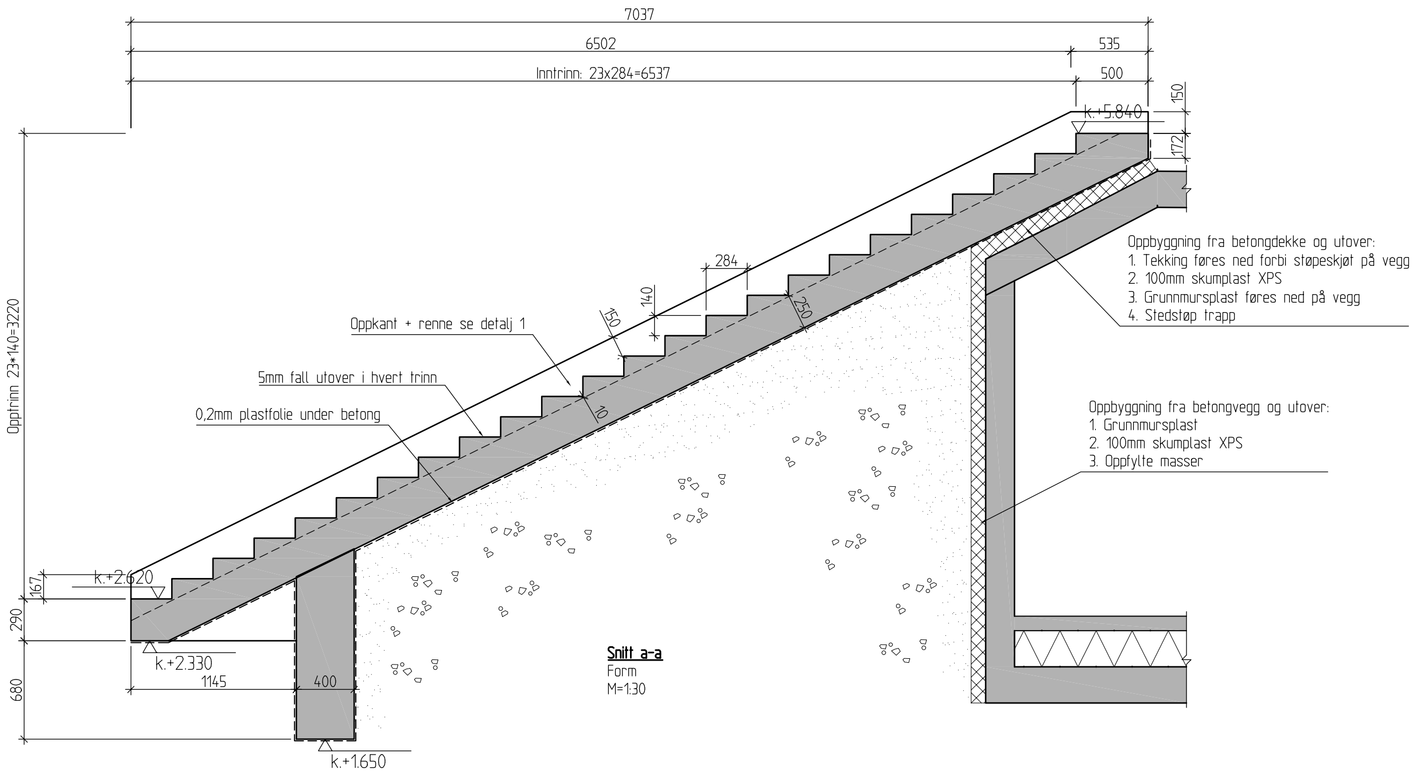

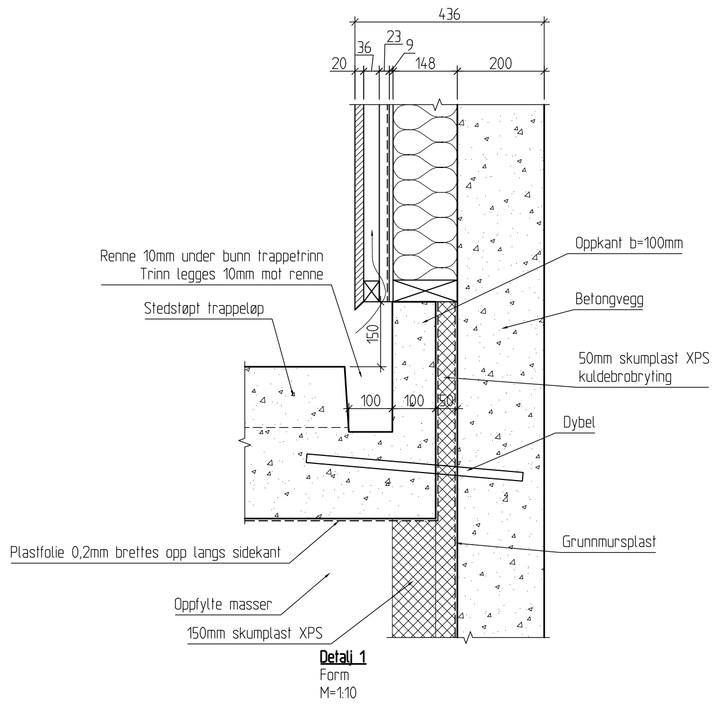

ANMERKNINGER

Bestemmelser

1. Utførelsesklasse:	2
2. Kontrollklasse utførelse:	Normal kontroll
3. Kontrollklasse prosjektering:	Normal kontroll

Materialer og utførelse

1. Eksponeringsklasse:	XS1
2. Bestandighetsklasse:	MF45
3. Fasthetsklasse:	B35
4. Armeringsstål:	B500NC
5. Nominell overdekning armering:	50+10mm
6. Kloridklasse:	CL 0,10
7. Tilslagsstørrelse Dmax:	22mm
8. Bøyeliste:	T1

Forklaringer

1. ok = overkant
2. uk = underkant
3. fg = ferdig golv

Henvisninger

1. Øvrige tegninger ihht. tegningsliste fra Dimensjon Rådgivning

Rev.	Endring - erstatning	Dato	Sign.	Kontr.
0	Arbeidstegning	21.06.2013	SG	JHE

Kruse Smith AS
20672
Vannkanten

Trapp mellom B1 og B2
Form og armering

Målestokk: A1 1:50

Kontroll: JHE
Tegn: SG
Saksb: JHE
Dato: 21.06.2013

Prosjektnr: 1704

DIMENSJON
Gamle Forusveien 10A
4031 STAVANGER
Tlf: 51 44 01 00
Faks: 51 63 01 35
E-post: post@dimensjon.no

GODKJENT FOR ANSVARSRETT

Tegn. nr. 50
Rev. 0

1704_Utvendige trapper armering.dwg