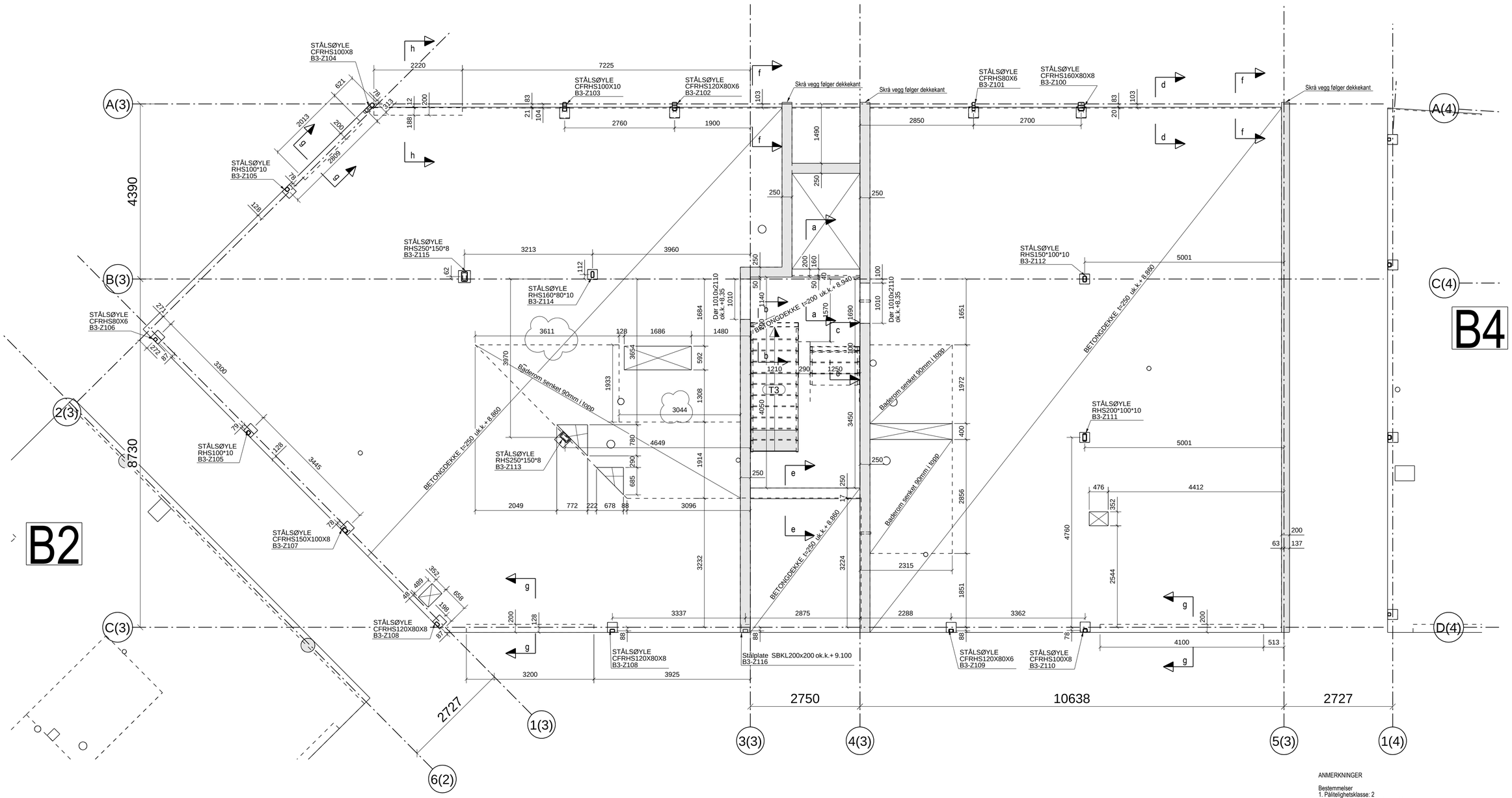

Bygg 3 PLAN +9.14

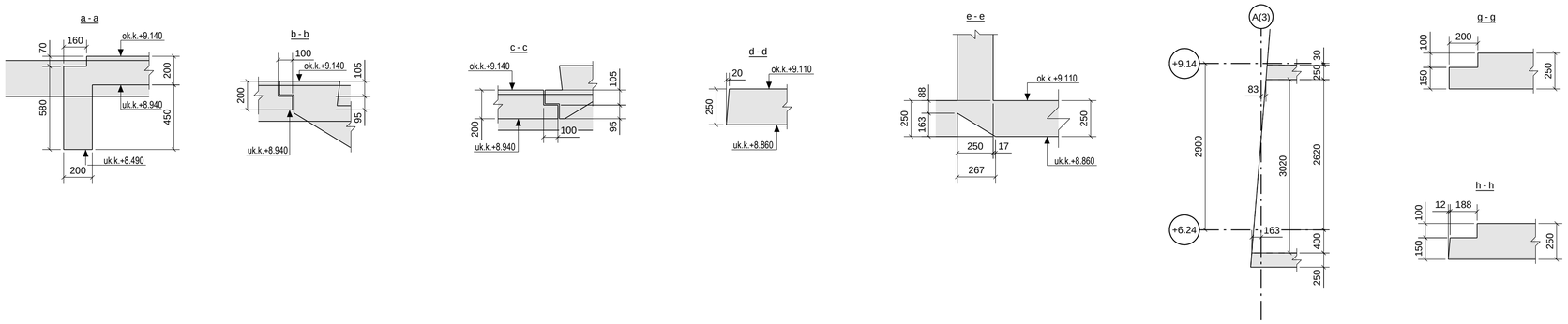

ANMERKNINGER

Bestemmelser
1. Pålitelighetsklasse: 2
2. Kontrollklasse utførelse: Normal kontroll
3. Kontrollklasse prosjektering: Normal kontroll

Materialer og utførelse
1. Eksponeringsklasse: XC1
2. Bestandighetsklasse: M60
3. Fasthetsklasse: Generelt: B30
Dekke og dragere: B35
4: Armeringsstål: B500C
5. Nominell overdekning armering: Mot innside: 25±10mm
Mot yttersider: 35±10mm
6. Klorideklasse: CL 0,40
7. Tilslagsstørrelse Dmax: 22mm
8.

Forklaringer:
1. Ok = Overkant
2. Uk = Underkant
3. Fg = Ferdig golv

Henvisninger:
1. Øvrige tegninger ihht. tegningsliste fra Dimensjon Rådgivning.

Rev.	Endring - erstatning	Dato	Sign.	Kontr.
C	Lagt til mål ved baderom	15.05.2013	BG	
B	Lagt til dekke	26.04.2013	SG	
A	Lagt til skråvegg og nedsenkning	12.03.2013	SG	
0	Arbeidstegning	04.02.2013	BG	SG

Kruse Smith AS
20672
Vannkanten

Målestokk: 1:20 1:50

Kontroll: SG
Tegn: BG
Saksb: JHE
Dato: 04.02.2013

Dekke over 1.etg, Bygg 3
Form

Prosjektnr: 1704

DIMENSJON
Gamle Forusveien 10 A
4033 STAVANGER
Tlf: 51 44 01 00
Faks: 51 63 01 35
E-post: post@dimensjon.no

GODKJENT FOR ARK. ARBEIDET

Tegn. nr. B3-11
Revisjon C

ORGINALFORMAT: A1

Tekla Structures