Bygg PLAN +12.04

1 : 50

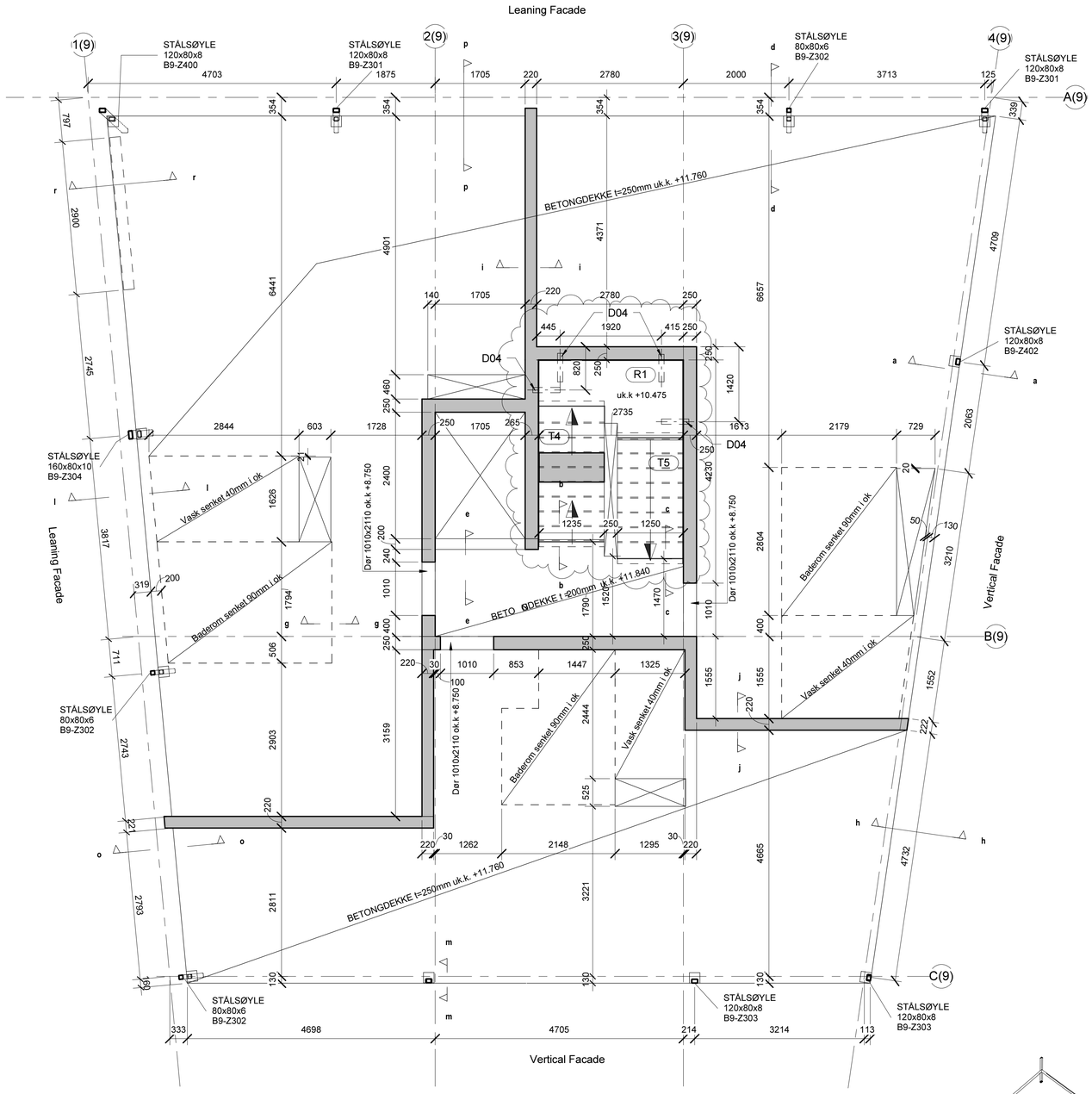

r-r

1 : 20

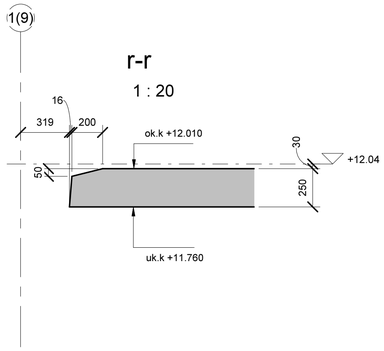

a-a

1 : 20

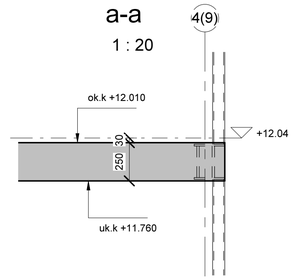

b-b

1 : 20

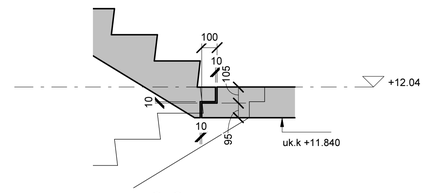

c-c

1 : 20

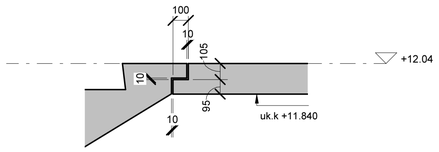

o-o

1 : 50

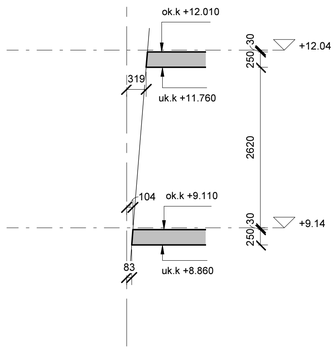

p-p

1 : 50

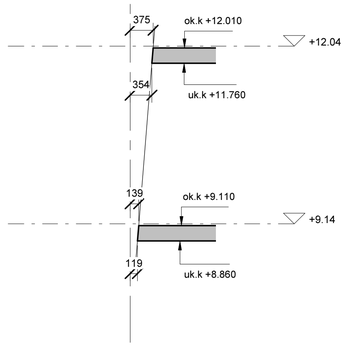

g-g

1 : 20

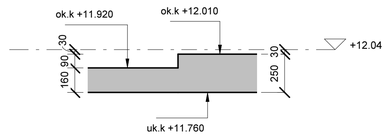

j-j

1 : 20

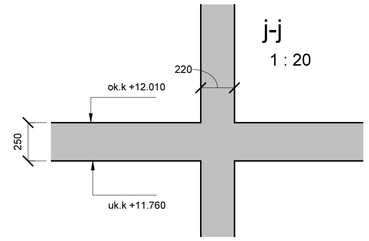

d-d

1 : 50

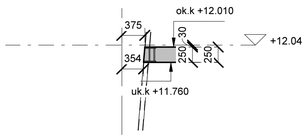

e-e

1 : 20

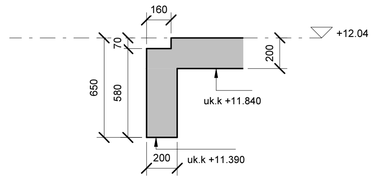

i-i

1 : 20

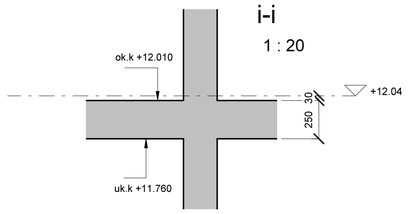

Liste Stålsøyle Etasje 02				
Pos nr.	Stål kval.	Antall stk	Type	Assembly Name
B9-Z300	S 355	1	Stålsøyle (CFRHS) KFHUP: 120x80x8	B9-ST27
B9-Z301	S 355	2	Stålsøyle (CFRHS) KFHUP: 120x80x8	B9-ST08
B9-Z302	S 355	3	Stålsøyle (CFRHS) KFHUP: 80x80x6	B9-ST13
B9-Z303	S 355	4	Stålsøyle (CFRHS) KFHUP: 120x80x8	B9-ST11
B9-Z304	S 355	1	Stålsøyle (CFRHS) KFHUP: 160x80x10	B9-ST26

h-h

1 : 50

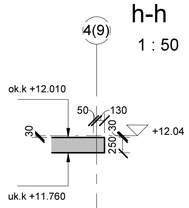

l-l

1 : 20

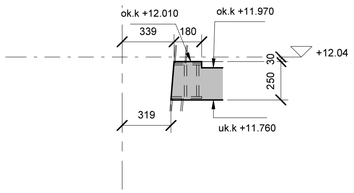

m-m

1 : 20

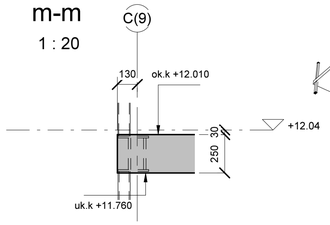

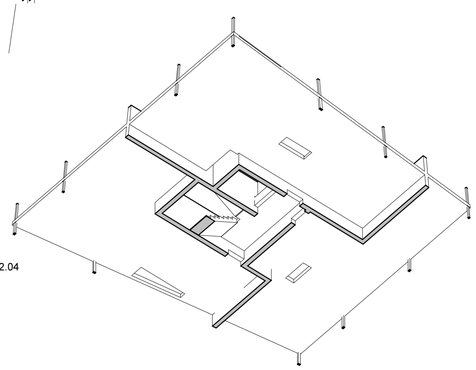

ANMERKNINGER

Bestemmelser

1. Eksponeringsklasse: 2
2. Kontrollklasse utførelse: Normal kontroll
3. Kontrollklasse prosjektering: Normal kontroll

Materialer og utførelse

1. Eksponeringsklasse: XC1
2. Bestandighetsklasse: M60
3. Fasthetsklasse: B30
4. Armeringsstål: B500C
5. Nominell overdekning armering: 25±10mm
6. Kloridklasse: CL 0,40
7. Tilslagsstørrelse Dmax: 22mm

Forklaringer

1. ok = overkant
2. uk = underkant
3. fg = ferdig golv

Henvisninger

1. Øvrige tegninger ihht. tegningsliste fra Dimensjon Rådgivning

Rev.	Endring - erstatning	Dato	Sign.	Kontr.
B	Moved stairs	09.09.2014.	GS	SG
A	KS designcheck	08.07.2014.	GS	SG
O	Arbeidstegning		GS	SG

Client: Kruse Smith AS Vannkanten 20672

Main designer: DIMENSJON — Gamle Forusveien 10A, 4033 STAVANGER, Tlf. 51 44 01 00, Faks: 51 63 01 35, E-post: post@dimensjon.no

Kontroll: SG
Tegn: GS
Saksb: JHE
Dato: 08/07/14

Dekke over 2. etasje Bygg 9 - Form

Målestokk: 1:50

Prosjektnr: 1704

Co-designer: MaHill Consulting Engineering Ltd. — Seregély utca 11. 1034 BUDAPEST, Tel: +36 1 250 4831, magyar.laszlo@mahill.hu, www.mahill.hu

Co-designer: CEOS — Petőfi tér 3-5. A. I/3. 1052 BUDAPEST, Tel: +36 1 788 4357, ceos@ce-os.eu, www.ce-os.eu

Tegn. nr. B9-12

Rev. B